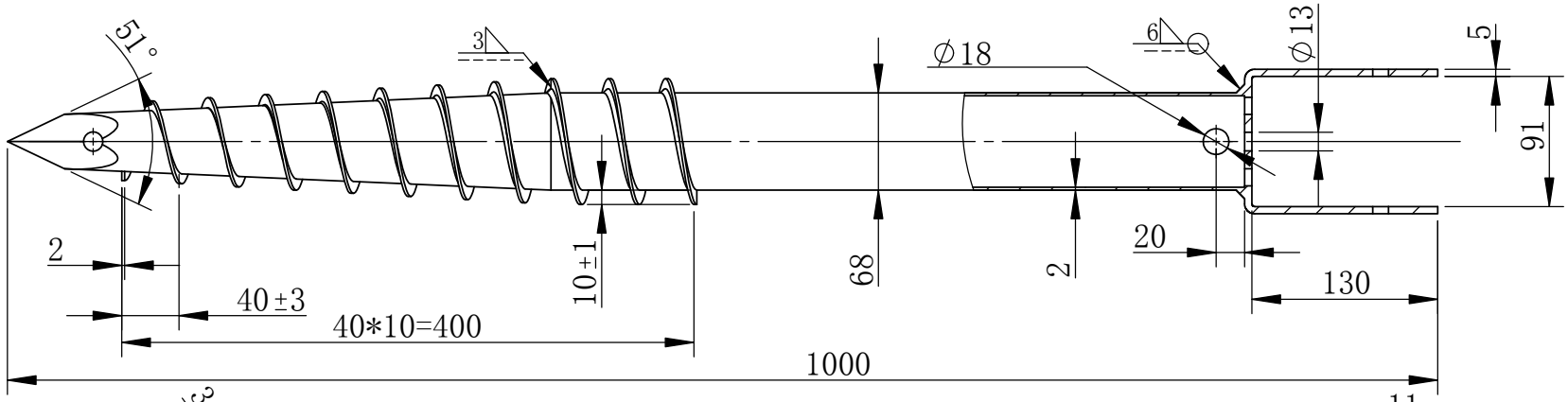

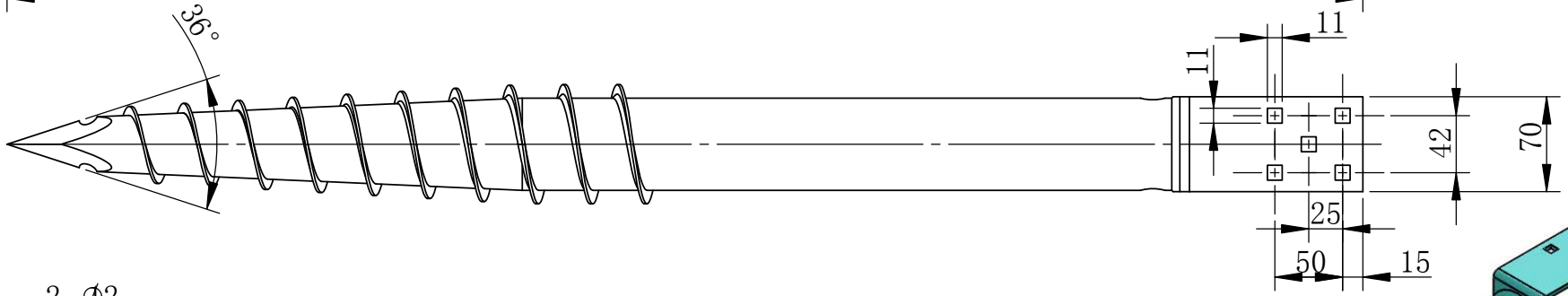

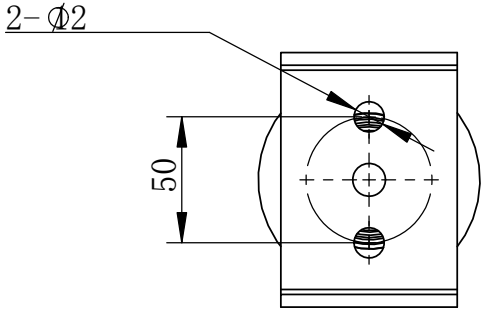

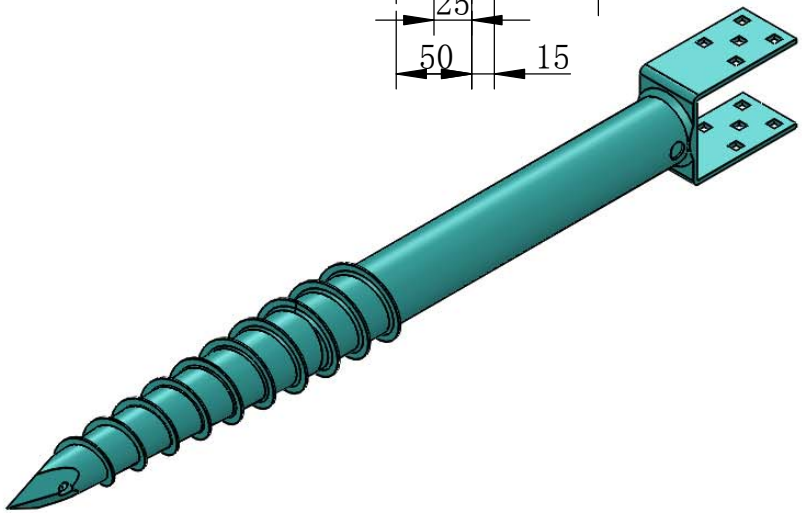

1、80μm。
DIN EN ISO 1461。
Hot dipped galvanized to
DIN EN ISO 1461,average costing 80um。
2 No distortion, no sharp edge。

3、 ±1mm, ±1mm。
Tolerance: standard GB/T1804-C,
Hole position±1mm, hole dia.±1mm。

			TSF U91×1000×2-FJ
	Q235	1	BetonLos.at
	(kg)		
S	4.2	1:20	
2017-6-13			