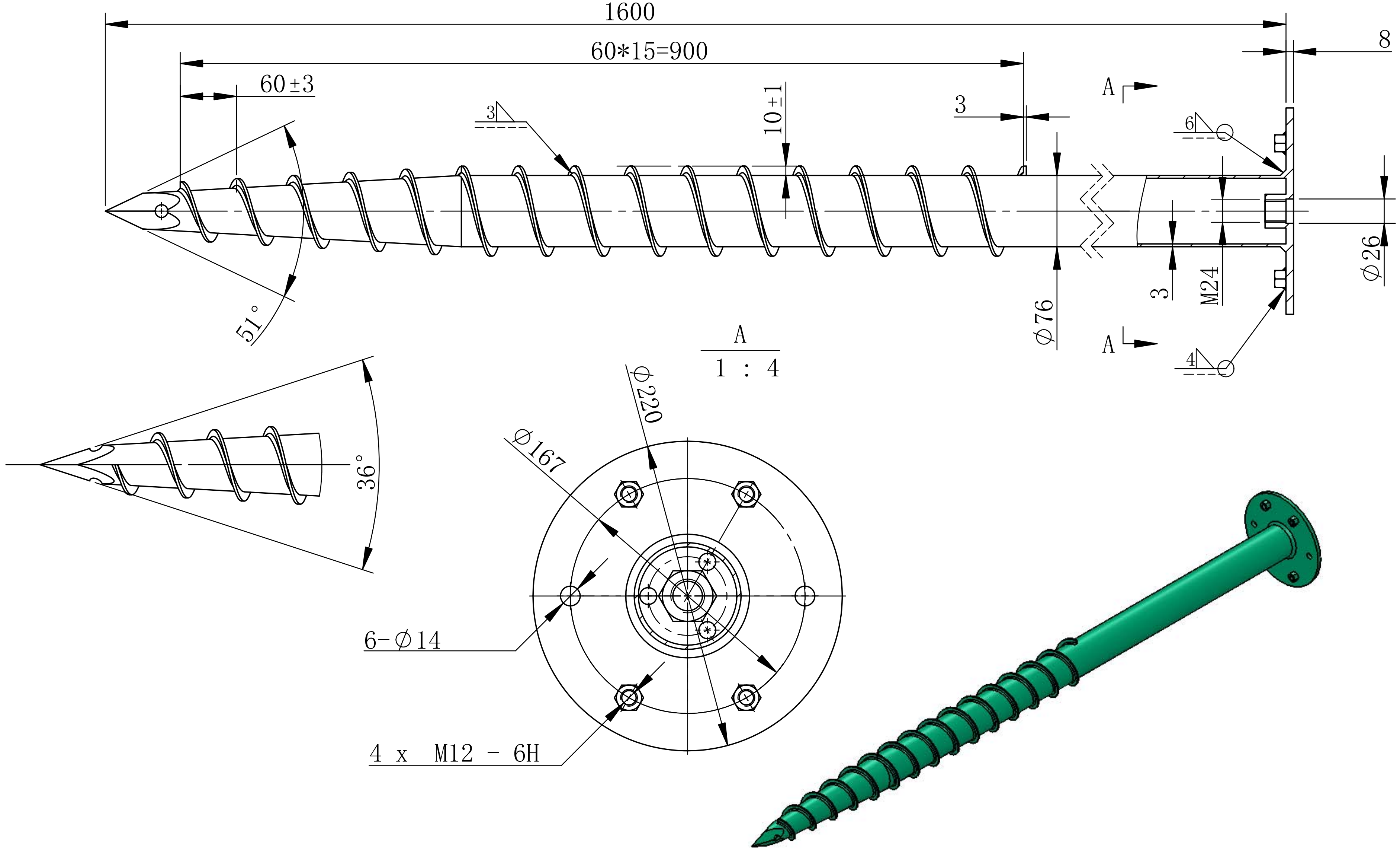

1、80μm。
DIN EN ISO 1461。
Hot dipped galvanized to
DIN EN ISO 1461,average costing 80um。
2、
No distortion, no sharp edge。
3±1mm, ±1mm。
Tolerance: standard GB/T1804-C,
Hole position±1mm, hole dia.±1mm。

2017-6-13

TSF F76×1600×3-220×8FJ

Q235

1

BetonLos.at

S 12.5 1:5